Phonak DECT CP1

Cordless phone / Schnurlostelefon / Téléphone sans fil / Teléfono inalámbrico

Quick setup guide / Schnellstartanleitung / Guide d'installation rapide / Guía rápida de instalación

PHONAK
life is on

Components
Komponenten
Composants
Componentes

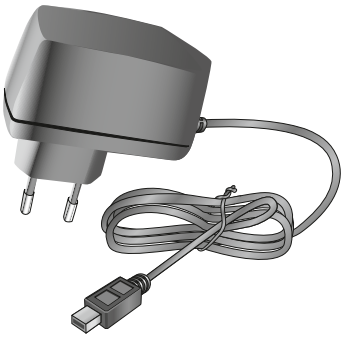

D

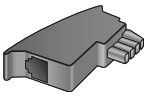

CH

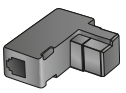

Clip

Handset

Battery

Cover

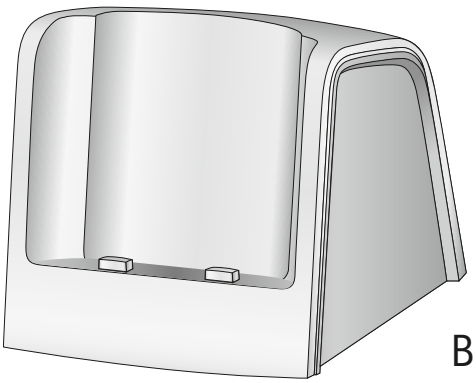

Base

English

① Volume control
② Volume boost
Press 2 sec. =
Hearing aid test
③ Hands-free on/off
④ Talk/call repeat
⑤ **Press 2 sec. =**
Call voicebox
⑥ **Press 2 sec. =**
Ringer on/off
⑦ **Press 2 sec. =**
Keypad lock on/off
⑧ Navigation keys
⑨ End call/Back
Press 2 sec. =
Phone on/off
⑩ Function key
⑪ Context menu
⑫ Indicator light

Deutsch

① Lautstärke
② Zusatzverstärkung
2 Sek. drücken =
Hörgerät testen
③ Freihand ein/aus
④ Anruf annehmen/
Wahlwiederholung
⑤ **2 Sek. drücken =**
Sprachbox
⑥ **2 Sek. drücken =**
Klingelton aus/ein
⑦ **2 Sek. drücken =**
Tastensperre ein/aus
⑧ Steuertasten
⑨ Auflegen/Zurück
2 Sek. drücken =
Telefon aus/ein
⑩ Funktionstaste
⑪ Kontextmenü
⑫ Hinweis-Licht

Keys and main functions
Tasten und Hauptfunktionen
Touches et fonctions principales
Teclas y funciones principales

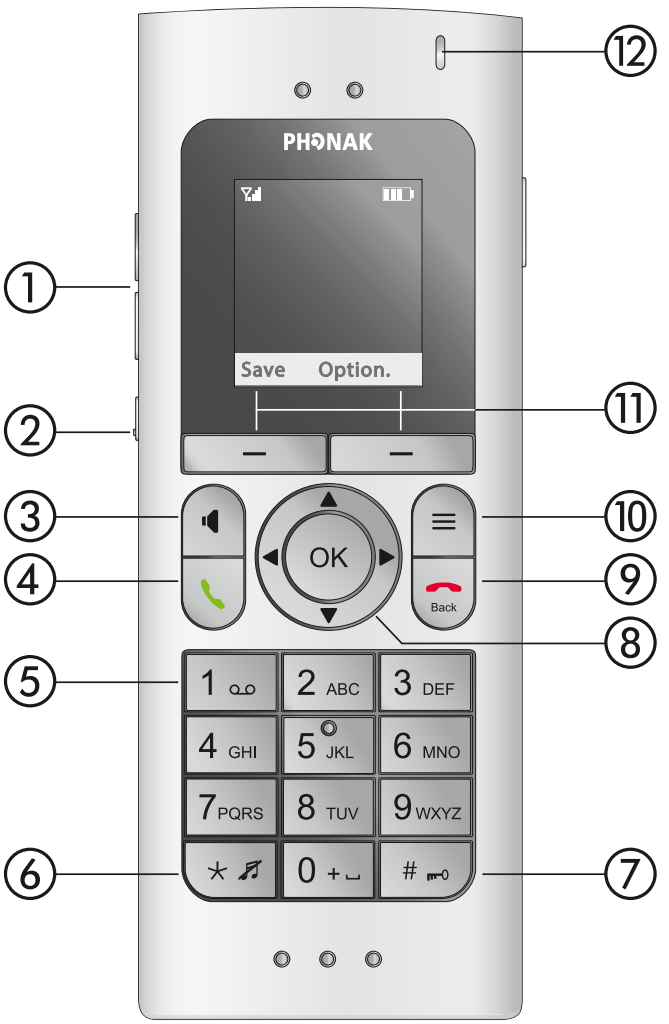

Francais

① Contrôle du volume
② Augmentation du volume
Appuyer 2 s =
Test de l'aide auditive
③ Activer / Désactiver l'option mains-libres
④ Décrocher / Rappeler
⑤ **Appuyer 2 s =**
Appeler la boîte vocale
⑥ **Appuyer 2 s =**
Activer / Désactiver la sonnerie
⑦ **Appuyer 2 s =**
Activer / Désactiver le verrouillage clavier
⑧ Touches de navigation
⑨ Raccrocher / Retour
Appuyer 2 s =
Marche / Arrêt du téléphone
⑩ Touche fonction
⑪ Menu contextuel
⑫ Témoin

Español

① Control de volumen
② Subir volumen
Pulse 2 segundos =
Prueba de audífono
③ Activar / Desactivar manos libres
④ Hablar / Repetir llamada
⑤ **Pulse 2 segundos =**
Llamar al buzón de voz
⑥ **Pulse 2 segundos =**
Activar / Desactivar timbre
⑦ **Pulse 2 segundos =**
Activar / Desactivar bloqueo del teclado
⑧ Teclas de navegación
⑨ Finalizar llamada / Atrás
Pulse 2 segundos =
Activar / Desactivar teléfono
⑩ Tecla de fonción
⑪ Menú contextual
⑫ Luz indicadora

1

Connect to power and phone line
Anschluss an Strom und Telefonlinie
Branchement à l'alimentation et à la ligne téléphonique
Conecte a la toma de corriente y a la línea telefónica

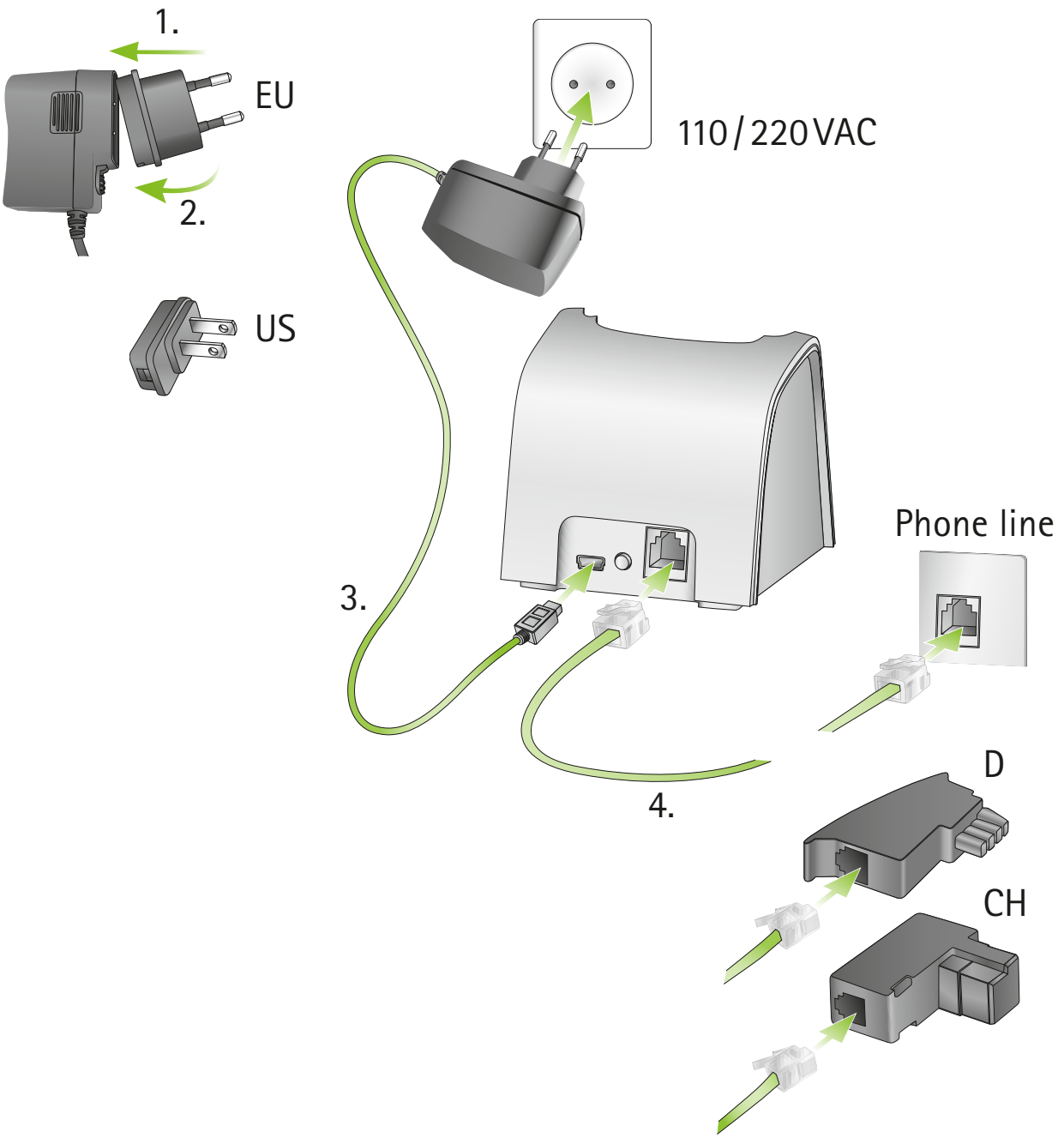

2

Insert battery into handset (match contacts!)
Batterie in Mobilteil einsetzen (Kontakte beachten!)
Insérer la batterie dans le combiné (aligner les contacts !)
Introduzca la pila en el teléfono (los contactos deben coincidir)

1.

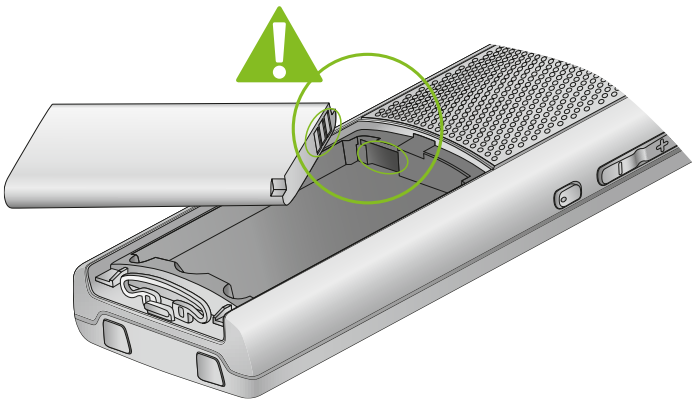

2.

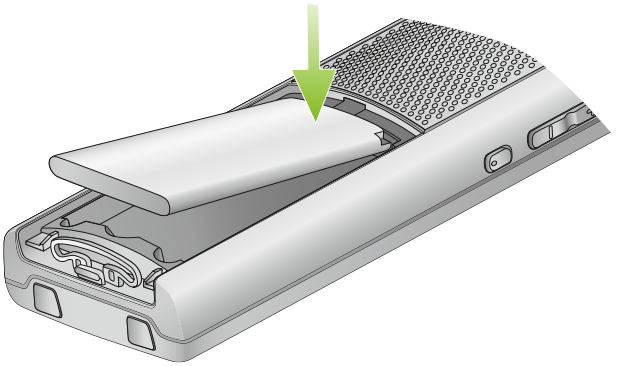

3.

3

Follow initial setup
Der Erstinstallation folgen
Suivre l'installation initiale
Siga el menú de configuración inicial

Select language → [Check connection to hearing aid]
→ Select country and time via Inbox.

Sprache wählen → [Hörgerät Verbindung prüfen]
→ Land und Zeit via Eingang setzen.

Sélectionner la langue → [Vérifier la connexion à l'aide auditive]
→ Sélectionner le pays et l'heure via Messages

Seleccione el idioma → [Compruebe la conexión con el audífono]
→ Compruebe la conexión con el audífono

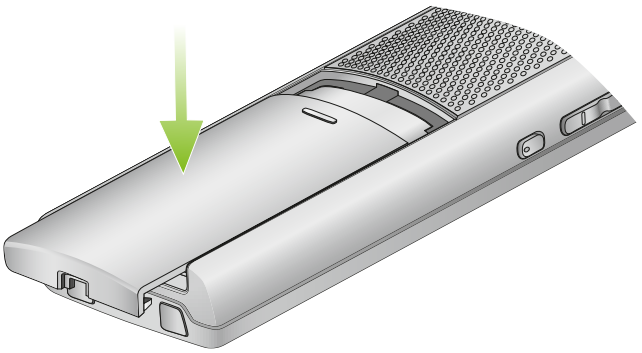

4

Initial charging: Minimum 8 hours
Zu Beginn mindestens 8 Stunden laden
Chargement initial : 8 heures minimum
Carga inicial: mínimo 8 horas

5

Check connection to hearing aids
Verbindung zu den Hörgeräten prüfen
Aide auditive : vérifier connexion
Audifono: Comprobar conexión

1.

2.

3.

max. 25 cm / 10“

Signal strength base / Signalstärke Basis / Intensité du signal à la base / Base de intensidad de la señal

Battery / Batterie / Batterie / Pila

Charging / Laden / Recharge / Cargando

Others / Andere / Autres / Otros

- Volume boost on / Zusatzverstärkung ein / Augmentation du volume activée / Subir volumen activado
- Keypad locked / Tastatur gesperrt / Clavier verrouillé / Teclado bloqueado
- Ringer off / Klingelton aus / Sonnerie désactivée / Timbre desactivado
- Alarm-clock on / Wecker ein / Réveil activé / Alarma activada
- Phone microphone off / Telefon Mikrofon aus / Microphone du téléphone désactivé / Micrófono del teléfono desactivado

End

The Phonak DECT CP1 user guide will give you detailed information about the installation.

Die Phonak DECT CP1 Gebrauchsanweisung informiert detailliert über die Installation.

Le mode d'emploi Phonak DECT CP1 vous donne des informations détaillées sur l'installation.

Las instrucciones de uso del Phonak DECT CP1 le darán una información más detallada sobre su instalación.

Notes / Notizen / Notes / Nota

029-0269/V1.00/2013-10/A+W Printed in China © Phonak AG All rights reserved

Manufacturer:
Phonak AG
Laubisrütistrasse 28
CH-8712 Stäfa
Switzerland

EU Representative:
Phonak GmbH
D-70736 Fellbach-Oeffingen
Germany

www.phonak.com